RIL

FORÇADOR DE AR PARA VISA COOLER

EVAPORADOR DE AIRE PARA VISICOOLER

AIR FORCED COOLER FOR VISA COOLER

ELGIN

Nomenclatura

RIL	1	053	A	1	0	0	0	B
Especificação/ *Especificación*	Ventiladores	Modelo	Voltagem, Fase e Frequência/ *Voltaje, Fase y Frecuencia*	Gabinete	Válvula de Expansão/ *Expansión*	Tipo de orifício*	Válvula Solenóide**	Versão/ *Versión*
RIL = Resfriador de teto baixa temperatura **RIH =** Resfriador de teto alta temperatura	1	Capacidade x 10@DT 6ºC	**A** = 110V - 1F - 50/60 Hz	**1** = Aberto/ *Abierto*	**0** = Sem válvula/ *Sin válvula*	**0** = Sem Orifício/*Sin Orificio*	**0** = Sem válvula/*Sin válvula*	**B** = Versão/ *Versión*
	2				**1** = Com/*Con* válvula R22	**1** = Com/ *Con* Orificio N:0X		
	3					**2** = Com/ *Con* Orificio N:00		
RIL = *Enfriador de techo baja temperatura* ***RIH =*** *Enfriador de techo alta temperatura*	4		**B** = 220V - 1F - 50/60 Hz	**2** =Fechado/ *Cerrado*	**2** = Com/*Con* válvula R404a	**3** = Com/ *Con* Orificio N:01	**1** = Com válvula/*Con válvula*	
	5				**3** = Com/*Con* válvula R134a	**4** = Com/ *Con* Orificio N:02		
	6					**5** = Com/ *Con* Orificio N:03		

Notas:
*Todas as válvulas de expansão acompanham orifício. Não há opção com válvula e sem orifício
**Válvula solenóide somente aplicada quando houver válvula de expansão

Notas:
**Todas las vávlulas de expansión acompañan orificio. No hay opción con válvula e sin orificio*
***Válvula solenoide solamente aplicada cuando hubier válvula de expansión*

Modelos RIL - RIH - 60Hz

Para 50Hz multiplicar por 0,87

Modelo	Capacidade em Kcal/h - DT = 6°C (Serpentina com 5 aletas/polegada) *Capacidad en Kcal/h - DT = 6°C (Serpentina con 5 aletas/pulgada)*								Dados dos Ventiladores *Datos de los Ventiladores*		
	Temperatura de Evaporação/ *Temperatura de Evaporación*										
	-5°C	-10°C	-15°C	-20°C	-25°C	-30°C	-35C	-40°C	(m3/h)	Nº Ventiladores	Diâmetro/ *Diámetro* (mm)
RIL1042	425	325	324	322	317	312	304	290	381	1	203
RIL1053	525	401	400	398	392	386	375	358	381	1	203
RIL2110	1048	910	802	752	718	681	662	632	762	2	203
RIL3167	1639	1245	1244	1243	1235	1223	1195	1141	1143	3	203
RIL4224	2200	1669	1668	1663	1660	1641	1610	1538	1524	4	203
RIL5281	2625	2005	2000	1990	1960	1930	1875	1791	1905	5	203
RIL6355	3150	2406	2400	2388	2352	2316	2250	2149	2286	6	203

Modelo	Capacidade em Kcal/h - DT = 6°C (Serpentina com 7 aletas/polegada) *Capacidad en Kcal/h - DT = 6°C (Serpentina con 7 aletas/pulgada)*				Dados dos Ventiladores *Datos de los Ventiladores*		
	Temperatura de Evaporação/ *Temperatura de Evaporación*						
	10°C	5°C	0°C	-4°C	(m3/h)	Nº Ventiladores	Diâmetro/*Diámetro* (mm)
RIH1044	523	477	441	435	367	1	203
RIH1055	655	597	553	545	367	1	203
RIH2114	1356	1224	1140	1122	734	2	203
RIH3173	2056	1870	1732	1704	1101	3	203
RIH4232	2760	2510	2319	2281	1468	4	203
RIH5270	3275	2985	2765	2725	1835	5	203
RIH6342	3930	3582	3318	3270	2202	6	203

Notas:
1. Dt= temperatura interna - temperatura de evaporación
2. Capacidades basadas en R-22, R-507 y R404A. Para capacidades con R-134a, multiplicar por 0,9
**Necesario resistencia de deshielo para temperaturas abajo de 2ºC*

Dados dos motores e resistências / *Datos de los motores y resistencias*

Modelo	Motores			Resistências/ Resistencias		
	Potência Consumida (w)/ *Potencia Consumida (w)*	Corrente/ *Curriente* (A) 110V-1F	Corrente/ *Curriente* (A) 220V-1F	Potência Consumida (w) *Potencia Consumida (w)*	Corrente/*Curriente* (A) 110V-1F	Corrente/ *Curriente* (A) 220V-1F
RIL1042	42	0,52	0,26	500	4,55	2,27
RIL1053	42	0,52	0,26	500	4,55	2,27
RIL2110	84	1,04	0,52	1000	9,09	4,55
RIL3167	126	1,56	0,78	1500	13,64	6,81
RIL4224	168	2,08	1,04	2000	18,18	9,10
RIL5281	210	2,60	1,30	2500	22,73	11,35
RIL6355	253	3,12	1,56	3000	27,27	13,62
RIH1044	42	0,52	0,26	N/A	N/A	N/A
RIH1055	42	0,52	0,26	N/A	N/A	N/A
RIH2114	84	1,04	0,52	N/A	N/A	N/A
RIH3173	126	1,56	0,78	N/A	N/A	N/A
RIH4232	168	2,08	1,04	N/A	N/A	N/A
RIH5270	210	2,60	1,30	N/A	N/A	N/A
RIH6342	253	3,12	1,56	N/A	N/A	N/A

Notas:
1. Dt= temperatura interna - temperatura de evaporação
2.Capacidades baseadas em R-22, R-507 e R404A. Para capacidades com R-134a, multiplicar por 0,9
Obs.:Necessário resistência de degelo para temperaturas de câmaras abaixo de 2ºC

Dados físicos/*Datos físicos*

Modelo	Aletas por Polegada/ *Aletas por Pulgada*	Conexões (Polegada)/*Conexiones (Pulgada)*				Peso Líquido (kg) *Peso Neto (kg)*	Peso Bruto (kg)
		Linha/*Línea*		Dreno/Desagüe			
		Líquido	Sucção/*Succión*	ØInterno	ØExterno		
RIL1042	5	3/16”	5/16”	5/8”	7/8”	4,50	5,90
RIL1053	5	3/16”	5/16”	5/8”	7/8”	5,00	6,10
RIL2110	5	1/2”	5/8”	5/8”	7/8”	8,00	10,30
RIL3167	5	1/2”	5/8”	5/8”	7/8”	12,00	15,10
RIL4224	5	1/2”	5/8”	5/8”	7/8”	16,00	19,80
RIL5281	5	1/2”	5/8”	5/8”	7/8”	20,00	25,00
RIL6355	5	1/2”	5/8”	5/8”	7/8”	24,00	30,00
RIH1044	7	3/16”	5/16”	5/8”	7/8”	4,50	5,90
RIH1055	7	3/16”	5/16”	5/8”	7/8”	5,00	6,10
RIH2114	7	1/2”	5/8”	5/8”	7/8”	10,00	12,30
RIH3173	7	1/2”	5/8”	5/8”	7/8”	15,00	18,10
RIH4232	7	1/2”	5/8”	5/8”	7/8”	20,00	23,80
RIH5270	7	1/2”	5/8”	5/8”	7/8”	25,00	30,00
RIH6342	7	1/2”	5/8”	5/8”	7/8”	30,00	36,00

Dados dimensionais/*Datos dimensionales*

Modelo	Dimensões (mm)/Dimensiones (mm)				Dimensões com embalagem (mm)/Dimensiones con embalaje (mm)		
	A	B	C	D	Altura	Largura/Ancho	Comprimento/Largo
RIL1042	507	-	380	293,5	200	410	520
RIL1053	507	-	380	293,5	200	410	520
RIL2110	887	-	760	443,5	200	410	900
RIL3167	1267	-	1140	633,5	200	410	1280
RIL4224	1647	719	1520	823,5	200	410	1660
RIL5281	2027	761	1900	1044,7	200	410	2040
RIL6355	2407	1140	2280	1234,2	200	410	2420
RIH1044	507	-	380	293,5	200	410	520
RIH1055	507	-	380	293,5	200	410	520
RIH2114	887	-	760	443,5	200	410	900
RIH3173	1267	-	1140	633,5	200	410	1280
RIH4232	1647	719	1520	823,5	200	410	1660
RIH5270	2027	761	1900	1044,7	200	410	2040
RIH6342	2407	1140	2280	1234,2	200	410	2420

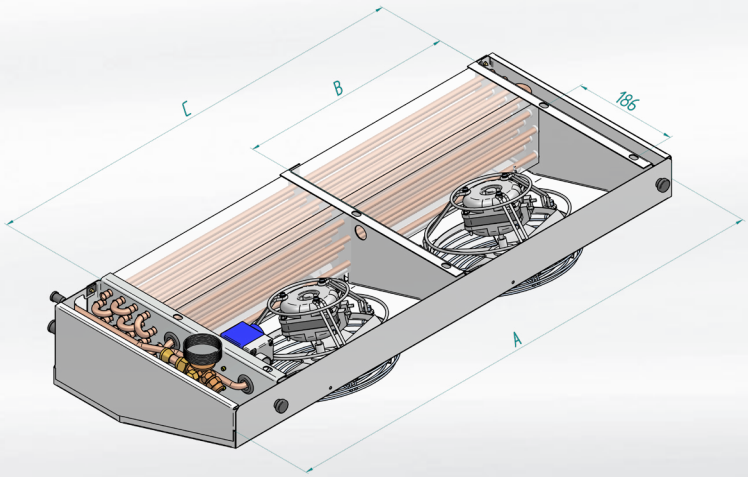

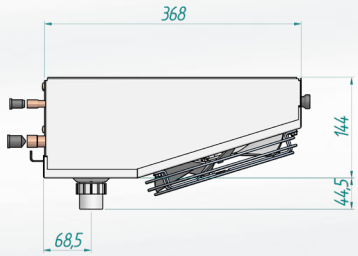

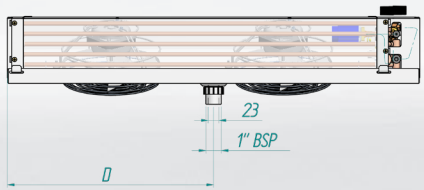

ELGIN

SOLUÇÃO COMPLETA
EM REFRIGERAÇÃO

ORGULHOSAMENTE
BRASILEIRA

SAC: 0800 771 1960 | TELEFONE: 11 3383 5901 | E-MAIL: REFRIGERACAO@ELGIN.COM.BR

Julho 2020

Elgin Refrigeração | grupo_elgin | Grupo Elgin | Elgin S.A. (Brazil) | elgin.com.br